GERMAN LIGHT TANK

Pz.Kpfw. 38 (t), Ausf. E/F/G

Vol.1 - basic set

Niemiecki lekki czołg Pz.38(t)
cz.1 -zestaw podstawowy

1/48 scale update for Tamiya

ABER® 48 040

WWW.ABER.NET.PL

Made in Poland © 2021

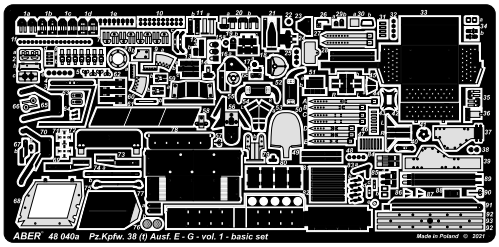

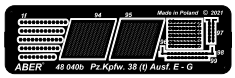

WARNING
Any unauthorized copying, producing and reproducing of ABER company products, or any part thereof, is strictly prohibited and any such action establishes liability for a civil action and may give rise to criminal prosecution.

OSTRZEŻENIE
Jakiekolwiek kopiowanie, produkowanie i reprodukcja wyrobów firmy ABER bez zezwolenia, w całości lub części jest surowo zabronione. Powyższe działania powodują powstanie odpowiedzialności cywilnej oraz mogą spowodować wszczęcie postępowania karnego.

Please note that, for purpose of improvement ABER sets designs are subjects to change without notice.
Proszę mieć na uwadze fakt, że zestawy ABER mogą ulec zmianie ze względu na ulepszenia, bez powiadomienia.

Use Cyanoacryl glue
Kleić klejami cyjanoakrylowymi

Separately sold:
48 041 German Light Tank Pz.Kpfw. 38 (t), Ausf. E/F/G - vol.2 Fenders
48 A20 German 2 m antenna rods x 3 pcs.
48 L-31 German 3,7 cm KwK A L/42 tank gun barell for Pz.Kpfw. 38 (t)
48 L-32 Set of two barrels for 7,92mm machine guns ZB 37Set of twobarrels for 7,92mm machine guns ZB 37 used on Pz.35(t), Pz.38(t), Marders III

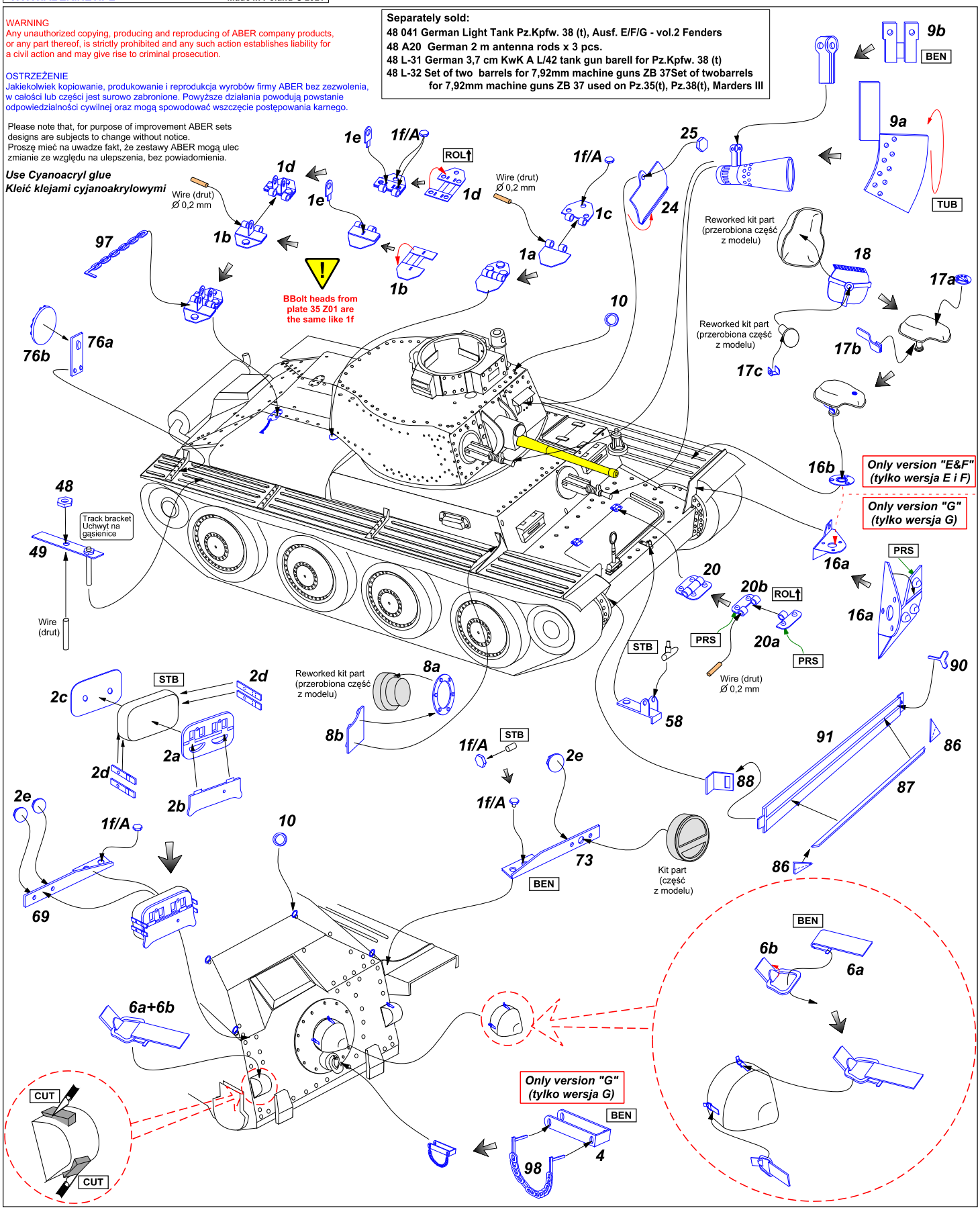

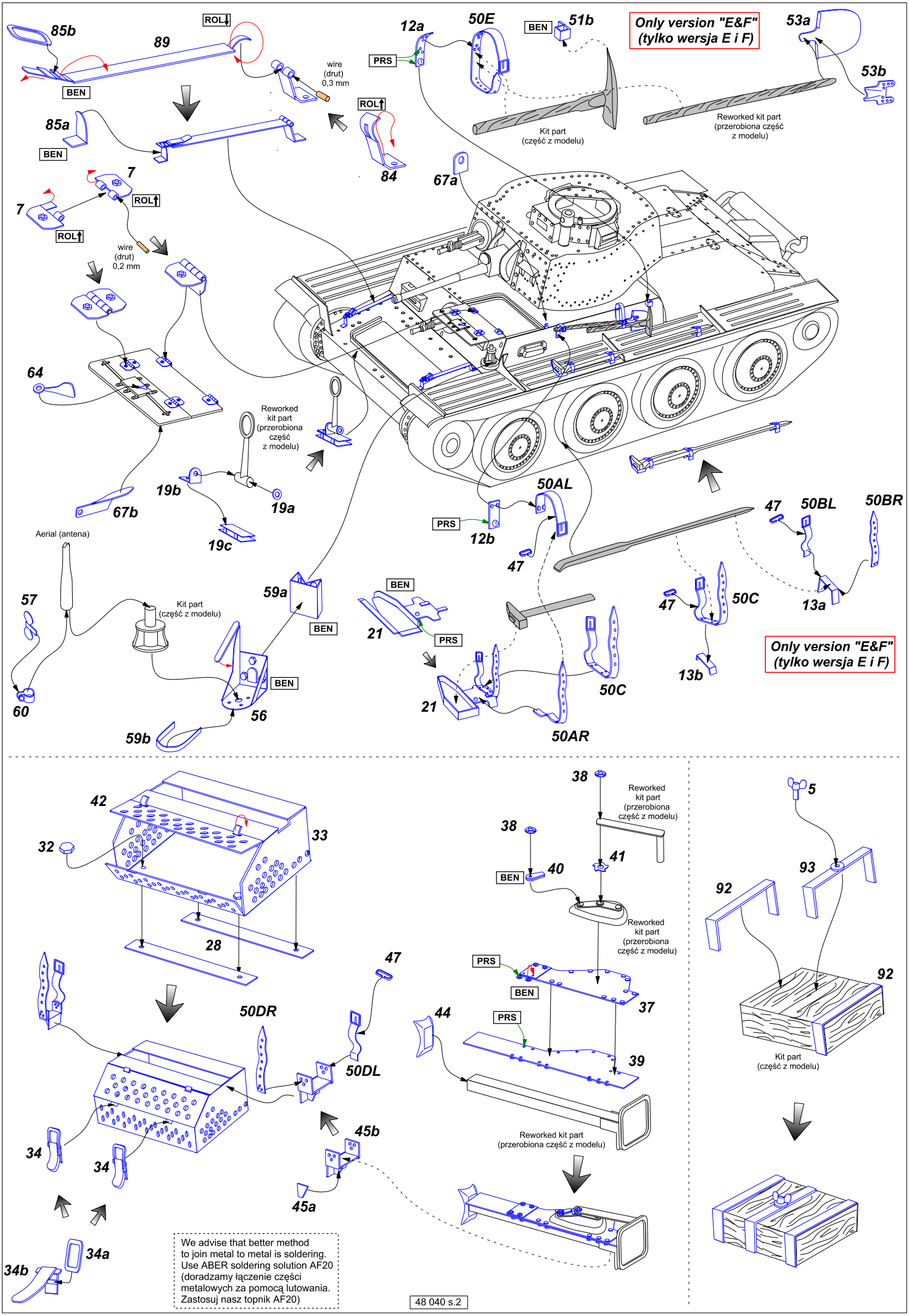
85b
89
ROL
BEN
wire
(drut)
0,3 mm
12a
50E
PRS
BEN
51b
Only version "E&F"
(tylko wersja E i F)
53a
53b
Kit part
(część z modelu)
Reworked kit part
(przerobiona część
z modelu)
85a
BEN
ROL
84
67a
7
7
ROL
ROL
wire
(drut)
0,2 mm
64
Reworked
kit part
(przerobiona
część
z modelu)
19b
19a
67b
19c
50AL
PRS
12b
47
47
50BL
50BR
13a
Aerial (antena)
57
Kit part
(część z modelu)
59a
BEN
BEN
21
PRS
47
50C
13b
Only version "E&F"
(tylko wersja E i F)
BEN
60
56
59b
21
50C
50AR
42
32
33
28
38
Reworked
kit part
(przerobiona
część z modelu)
38
41
BEN
40
Reworked
kit part
(przerobiona
część z modelu)
PRS
BEN
37
47
50DR
44
PRS
39
50DL
45b
34
34
45a
Reworked kit part
(przerobiona część z modelu)
34a
34b
We advise that better method
to join metal to metal is soldering.
Use ABER soldering solution AF20
(doradzamy łączenie części
metalowych za pomocą lutowania.
Zastosuj nasz topnik AF20)
48 040 s.2
5
93
92
92
Kit part
(część z modelu)

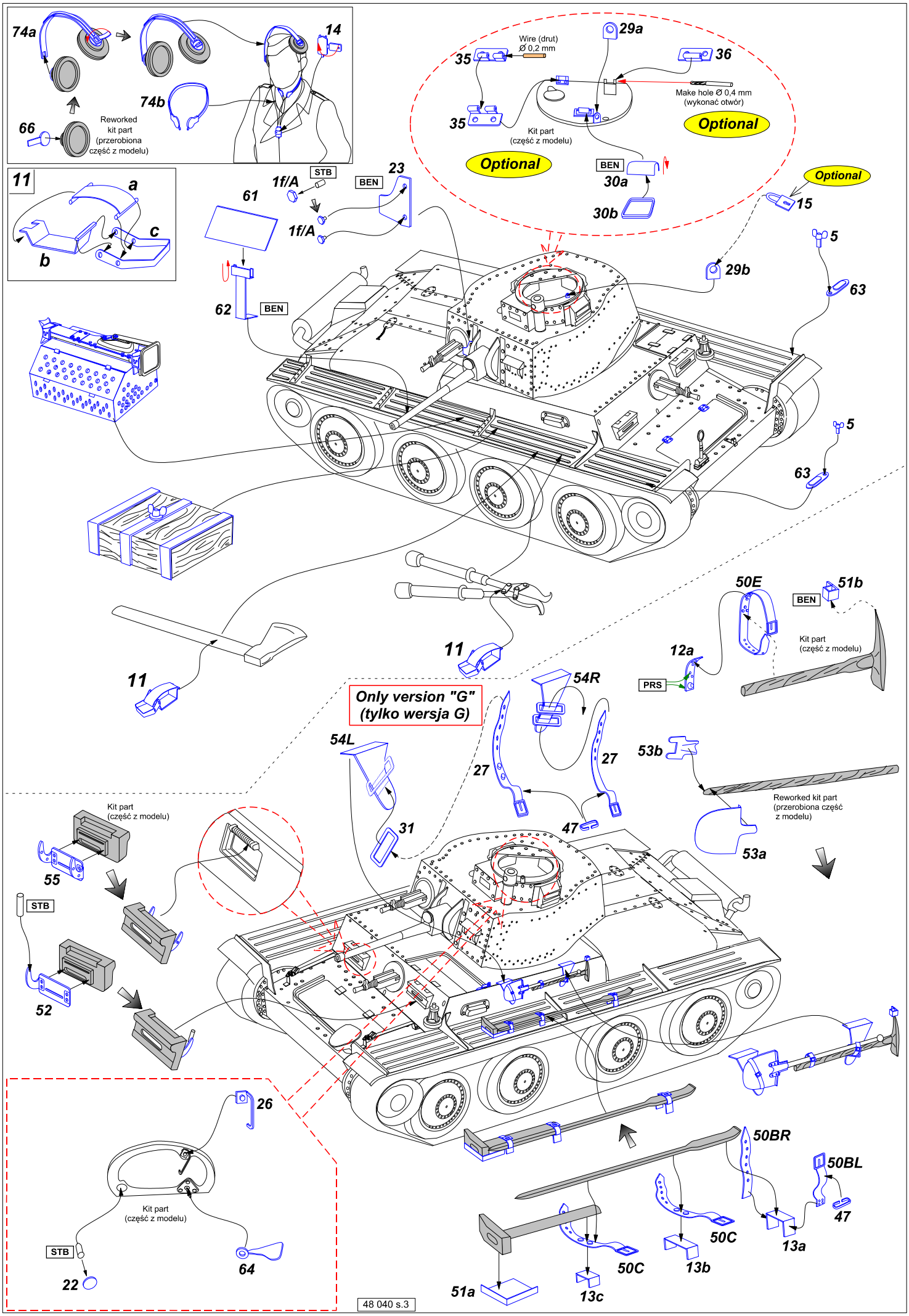
74a
14
74b
66
Reworked kit part (przerobiona część z modelu)
11
a
b
c
61
1f/A
STB
BEN
23
1f/A
62
BEN
Wire (drut) Ø 0,2 mm
29a
35
36
Make hole Ø 0,4 mm (wykonać otwór)
35
Kit part (część z modelu)
Optional
Optional
BEN
30a
30b
Optional
15
5
29b
63
5
63
11
11
50E
51b
BEN
Kit part (część z modelu)
12a
PRS
Only version "G" (tylko wersja G)
54R
54L
27
27
53b
Reworked kit part (przerobiona część z modelu)
31
47
53a
Kit part (część z modelu)
55
STB
52
26
Kit part (część z modelu)
STB
22
64
50BR
50BL
47
50C
13a
50C
13b
51a
13c
48 040 s.3
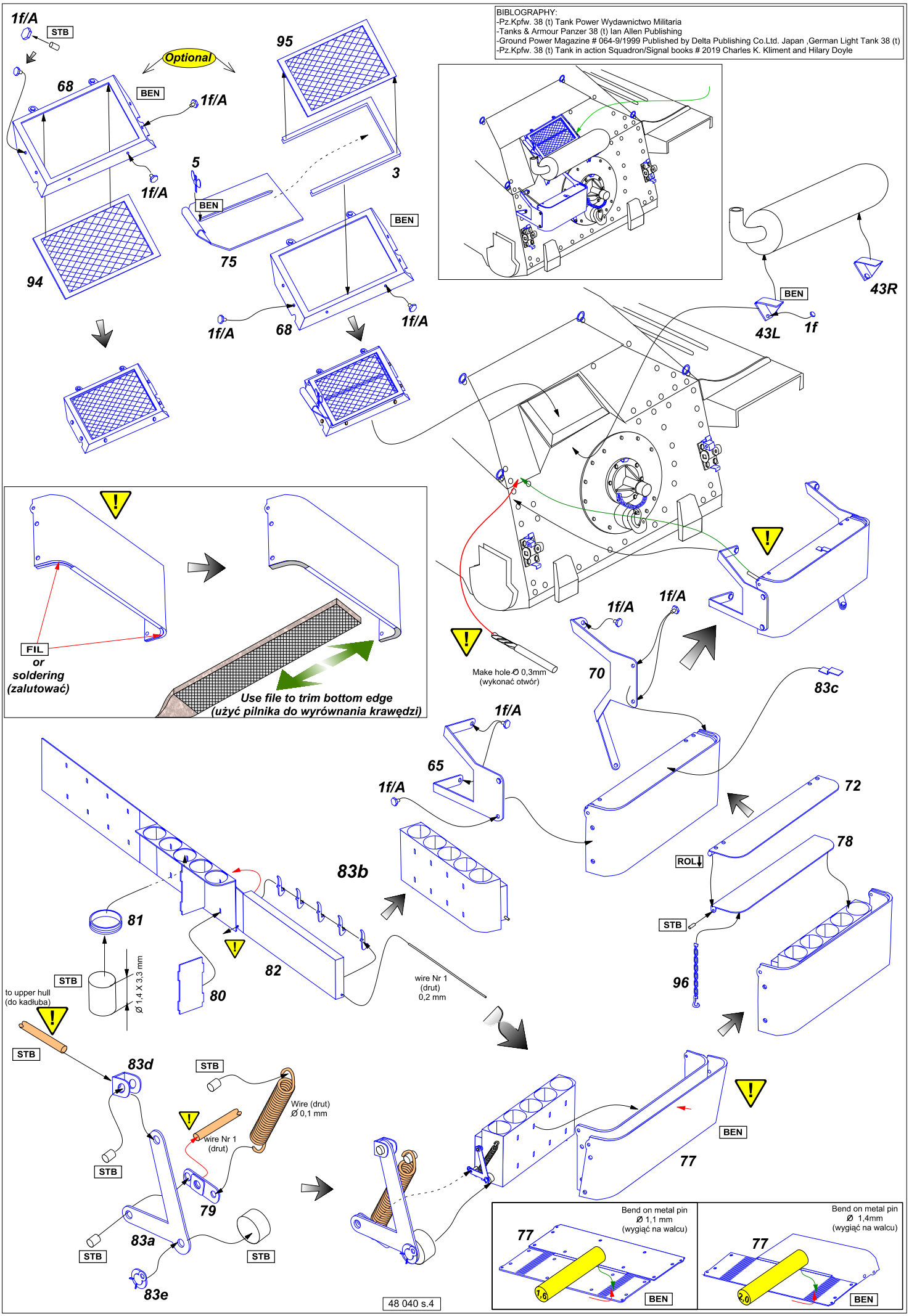
BIBLOGRAPHY:
-Pz.Kpfw. 38 (t) Tank Power Wydawnictwo Militaria
-Tanks & Armour Panzer 38 (t) Ian Allen Publishing
-Ground Power Magazine # 064-9/1999 Published by Delta Publishing Co.Ltd. Japan ,German Light Tank 38 (t)
-Pz.Kpfw. 38 (t) Tank in action Squadron/Signal books # 2019 Charles K. Kliment and Hilary Doyle